PRINCESS®

EN Instruction manual
NL Gebruiksaanwijzing
FR Mode d'emploi
DE Bedienungsanleitung
ES Manual de usuario
PT Manual de utilizador
IT Manuale utente
SV Bruksanvisning
PL Instrukcja obsługi
CS Návod na použití
SK Návod na použitie

Juice Center
01.202042.01.001

PARTS DESCRIPTION / ONDERDELENBESCHRIJVING / DESCRIPTION DES PIÈCES / TEILEBESCHREIBUNG / DESCRIPCIÓN DE LAS PIEZAS / DESCRIÇÃO DOS COMPONENTES / DESCRIZIONE DELLE PARTI / BESKRIVNING AV DELAR / OPIS CZĘŚCI / POPIS SOUČÁSTÍ / POPIS SÚČASTÍ

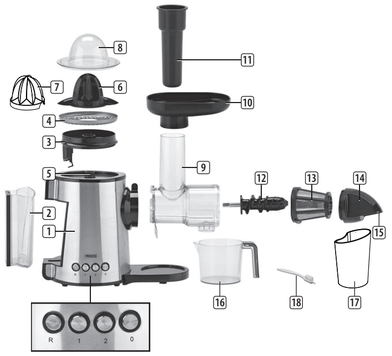

[WEEE Logo]

service.princess.info

© Princess 2014

EN Instruction manual

SAFETY

- By ignoring the safety instructions the manufacturer can not be hold responsible for the damage.
- If the supply cord is damaged, it must be replaced by the manufacturer, its service agent or similarly qualified persons in order to avoid a hazard.
- Never move the appliance by pulling the cord and make sure the cord can not become entangled.
- The appliance must be placed on a stable, level surface.
- The user must not leave the device unattended while it is connected to the supply.
- This appliance is only to be used for household purposes and only for the purpose it is made for.
- This appliance shall not be used by children from 0 year to 8 years. This appliance can be used by children aged from 8 years and above and persons with reduced physical, sensory or mental capabilities or lack of experience and knowledge if they have been given supervision or instruction concerning use of the appliance in a safe way and understand the hazards involved. Children shall not play with the appliance. Keep the appliance and its cord out of reach of children aged less than 8 years. Cleaning and user maintenance shall not be made by children unless older than 8 and supervised.
- To protect yourself against an electric shock, do not immerse the cord, plug or appliance in the water or any other liquid.
- Do not allow children to use the device without supervision.
- Switch off the appliance and disconnect from supply before changing accessories or approaching parts that move in use.
- Always disconnect the device from the supply if it is left unattended and before assembling, disassembling or cleaning.
- It is absolutely necessary to keep this appliance clean at all times, because it comes into direct contact with food.
- This appliance is intended to be used in household and similar applications such as:
  - Staff kitchen areas in shops, offices and other working environments.
  - By clients in hotels, motels and other residential type environments.
  - Bed and breakfast type environments.
  - Farm houses.

PARTS DESCRIPTION

1. Appliance body	10. Ingredient tray
2. Container juicer	11. Food pusher
3. Juicer plate and dripstop	12. Spiral Gear
4. Juice filter	13. Juice filter
5. Shaft	14. Juicer lid
6. Small cone	15. Pulp Outlet nozzle
7. Large cone	16. Container slow juicer
8.Cover juicer	17. Pulp container slow juicer
9. Slowjuicer main housing	18. Brush

Operation buttons (illuminated)

0. On/off button
1. Soft fruit function
2. Hard fruit function
R. Reverse button

BEFORE THE FIRST USE

- Take the appliance and accessories out the box. Remove the stickers, protective foil or plastic from the device.
- Place the device on a flat stable surface and ensure a minimum of 20 cm. free space around the device. This device is not suitable for installation in a cabinet or for outside use.
- Before using your appliance for the first time, wipe off all removable parts with a damp cloth. Never use abrasive products.

USE

Use of the slowjuicer

- Assemble the parts as shown in the drawing nr 1. Twist to lock the "slow juicer main housing" and the "pulp outlet nozzle".
- Push button "1" (low speed) for soft fruit or "2" (high speed) for hard fruit.
- Put the ingredients into the feed inlet of the juicer and push the food down with the food pusher. Do not use heavy force when using food pusher. It is best to cut the fruit in smaller pieces.
- When the residue or juice jar is full, push button "0" to stop the juicer.
- When residue discharge goes wrong or rotation is blocked, push button "0" to stop de juicer. Then slightly press button "R" for about 2 seconds. The screw propeller starts to reverse. Release the button "R" tot stop reversing. Then push button "1" of "2" again to continue.
- When finished, unplug the device. Take the pulp container and juicer. Disassemble the slow juicer in the opposite way as shown in drawing 1. Twist the locking mechanism to release the "slow juicer main housing", an twist to unlock the "pulp outlet nozzle".

Use of the citrus juicer

- Assemble the citrus juicer. Note: pull the juice container out first before placing the juice plate, otherwise the juice plate won't fit properly.
- Use the small or the large cone, depending on the size of the fruit.
- Cut the citrus fruit into halves. Push the fruit on to the cone.
- Release when you have squeezed out most of the juice. The cone will stop rotating.Take out the juice container to pour out the juice.

CLEANING AND MAINTENANCE

- When the container has been drained, turn the device off and unplug the power-cord. Disassemble the device, and clean the individual parts.
- Components that have come into contact with food can be cleaned in soapy water.
- The components are not suitable for cleaning in a dishwasher. If exposed to heat or caustic cleaners they might become misshapen or discoloured.

GUARANTEE

- This product is guaranteed for 24 months granted. Your warranty is valid if the product is used in accordance to the instructions and for the purpose for which it was created. In addition, the original purchase (invoice, sales slip or receipt) is to be submitted with the date of purchase, the name of the retailer and the item number of the product.
- For the detailed warranty conditions, please refer to our service website: service.princess.info

ENVIRONMENT

This appliance should not be put into the domestic garbage at the end of its durability, but must be offered at a central point for the recycling of electric and electronic domestic appliances. This symbol on the appliance, instruction manual and packaging puts your attention to this important issue. The materials used in this appliance can be recycled. By recycling of used domestic appliances you contribute an important push to the protection of our environment. Ask your local authorities for information regarding the point of recollection.

Support

You can find all available information and spare parts at http://www.service.princess.info/!

NL Gebruiksaanwijzing

VEILIGHEID

- De fabrikant is niet aansprakelijk voor schade voortvloeiend uit het niet opvolgen van de veiligheidsinstructies.
- Als het netsnoer beschadigd is, moet het worden vervangen door de fabrikant, de onderhoudsmonteur van de fabrikant of door personen met een soortgelijke kwalificatie om gevaar te voorkomen.
- Verplaats het apparaat nooit door aan het snoer te trekken. Zorg ervoor dat het snoer nergens in verstrikt kan raken.
- Het apparaat moet op een stabiele, vlakke ondergrond worden geplaatst.
- De gebruiker mag het apparaat niet onbeheerd achterlaten wanneer de stekker zich in het stopcontact bevindt.
- Dit apparaat is uitsluitend voor huishoudelijk gebruik en voor het doel waar het voor bestemd is.
- Dit apparaat mag niet worden gebruikt door kinderen van 0 tot 8 jaar. Dit apparaat kan worden gebruikt door kinderen vanaf 8 jaar en door personen met verminderde lichamelijke, zintuiglijke of geestelijke vermogens of gebrek aan de benodigde ervaring en kennis indien ze onder toezicht staan of instructies krijgen over hoe het apparaat op een veilige manier kan worden gebruikt alsook de gevaren begrijpen die met het gebruik samenhangen. Kinderen mogen niet met het apparaat spelen. Houd het apparaat en het netsnoer buiten bereik van kinderen jonger dan 8 jaar. Laat reiniging en onderhoud niet door kinderen uitvoeren, tenzij ze ouder zijn dan 8 jaar en onder toezicht staan.
- Dompel het snoer, de stekker of het apparaat niet onder in water of andere vloeistoffen om elektrische schokken te voorkomen.
- Buiten het bereik van kinderen houden indien er geen toezicht is.
- Schakel het apparaat uit en verwijder de stekker uit het stopcontact, voordat u accessoires verwisselt of bewegende onderdelen benadert.
- Koppel het apparaat te allen tijde los als er geen toezicht is en alvorens het apparaat te monteren, te demonteren of te reinigen.
- Het is noodzakelijk om dit toestel zuiver te houden, aangezien het in direct contact komt met eetwaren.
- Dit apparaat is bedoeld voor huishoudelijk en soortgelijk gebruik, zoals:
  - Personeelskeukens in winkels, kantoren en andere werkomgevingen.
  - Door gasten in hotels, motels en andere residentiële omgevingen.
  - Bed&Breakfast-type omgevingen.
  - Boerderijen.

ONDERDELENBESCHRIJVING

1. Apparaat	10. Ingrediëntenbak
2. Container sapmachine	11. Voedselduwer
3. Plaat sapmachine en druppelstop	12. Kegeltandwiel
4. Sapfilter	13. Sapfilter
5. As	14. Deksel sapmachine
6. Kleine perskegel	15. Pulpmondstuk
7. Grote perskegel	16. Container slowjuicer
8. Kap sapmachine	17. Pulpcontainer slowjuicer
9. Slowjuicer behuizing	18. Borstel

Bedieningsknoppen (verlicht)

0. Aan/uit-knop
1. Zacht-fruitfunctie
2. Hard-fruitfunctie
R. Knop omkeerfunctie

VOORAFGAAND AAN HET EERSTE GEBRUIK

- Haal het apparaat en de accessoires uit de doos. Verwijder de stickers, de beschermfolie of het plastic van het apparaat.
- Plaats het apparaat op een vlakke, stabiele ondergrond. Zorg voor minimaal 20 cm vrije ruimte rondom het apparaat. Dit apparaat is niet geschikt voor inbouw of gebruik buitenshuis.
- Veeg voor het eerste gebruik van het apparaat alle afneembare onderdelen af met een vochtige doek. Gebruik nooit schurende producten.

GEBRUIK

Gebruik van de slowjuicer

- Monteer de onderdelen zoals wordt getoond in tekening nr. 1. Vergrendel de "slowjuicer-behuizing" en het "pulpmondstuk" door ze te draaien.
- Druk op knop "1" (lage snelheid) voor zacht fruit of "2" (hoge snelheid) voor hard fruit.
- Stop de ingrediënten in de invoeropening van de sapmachine en duw ze omlaag met de voedselduwer. Duw niet met al te veel kracht met de voedselduwer. U kunt het beste het fruit in kleinere stukken snijden.
- Stop de sapmachine door op knop "0" te drukken wanneer de container voor de fruitresten of de container voor het sap vol is.
- Duw op knop "0" en stop de sapmachine wanneer er iets mis gaat met het verwerken van de fruitresten of wanneer de rotatie wordt geblokkeerd. Duw vervolgens ongeveer 2 seconden lang licht op knop "R" . De schroefpropeller begint te draaien in tegengestelde richting. Het draaien in tegengestelde richting stopt wanneer u knop "R" loslaat. Ga vervolgens door, druk op knop "1" of "2".
- Trek de stekker uit het stopcontact wanneer u klaar bent. Neem de pulpcontainer van de sapmachine. Haal de slowjuicer uit elkaar en ga daarbij te werk door de aanwijzingen in tekening 1 in omgekeerde volgorde uit te voeren. Draai de "slowjuicer-behuizing" los door het vergrendelmechanisme te draaien, en ontgrendel het "pulpmondstuk" door het te draaien.

Gebruik van de citruspers

- Zet de citruspers in elkaar. Opmerking: trek de sapcontainer uit de machine voordat u de sapplaat plaatst, anders past de sapplaat niet goed.
- Gebruik de kleine of de grote perskegel, afhankelijk van de grootte van het fruit.
- Snijd de citrusvrucht doormidden. Duw de vrucht op de perskegel.
- Laat de halve vrucht los wanneer u het meeste van het sap hebt uitgeperst. De perskegel stopt dan met draaien. Neem de sapcontainer uit de machine en schenk het sap uit.

REINIGING EN ONDERHOUD

- Schakel na het leegmaken van de container het apparaat uit en verwijder de stekker uit het stopcontact. Haal het apparaat uit elkaar en reinig de afzonderlijke onderdelen.
- Onderdelen die in aanraking zijn gekomen met voedsel kunnen worden gereinigd in sopwater.
- De onderdelen zijn niet vaatwasser bestendig. Indien de onderdelen worden blootgesteld aan hitte of bijtende reinigingsmiddelen, kunnen deze vervormd of verkleurd raken.

GARANTIEVOORWAARDEN

- Op dit product wordt een garantie van 24 maanden verleend. Uw garantie is geldig indien het product is gebruikt in overeenstemming met de gebruiksaanwijzing en voor het doel waarvoor het gemaakt is. Tevens dient de originele aankoopbon (factuur, kassabon of kwitantie) te worden overlegd met daarop de aankoopdatum, de naam van de retailer en het artikelnummer van het product.
- Voor uitgebreide garantievoorwaarden verwijzen wij u naar onze servicewebsite: service.princess.info

MILIEU

Dit apparaat mag aan het einde van de levensduur niet bij het normale huisafval worden gedeponeerd, maar moet bij een speciaal inzamelpunt voor hergebruik van elektrische en elektronische apparaten worden aangeboden. Het symbool op het apparaat, in de gebruiksaanwijzing en op de verpakking attendeert u hierop. De in het apparaat gebruikte materialen kunnen worden gerecycled. Met het recyclen van gebruikte huishoudelijke apparaten levert u een belangrijke bijdrage aan de bescherming van ons milieu. Informeer bij uw lokale overheid naar het inzamelpunt.

Support

U kunt alle beschikbare informatie en reserveonderdelen vinden op http://www.service.princess.info/!

FR Manuel d'instructions

SÉCURITÉ

- Si vous ignorez les instructions de sécurité, le fabricant ne saurait être tenu responsable des dommages.
- Si le cordon d'alimentation est endommagé, il doit être remplacé par le fabricant, son réparateur ou des personnes qualifiées afin d'éviter tout risque.
- Ne déplacez jamais l'appareil en tirant sur le cordon et veillez à ce que ce dernier ne soit pas entortillé.
- L'appareil doit être posé sur une surface stable et nivelée.
- Ne laissez jamais le dispositif sans surveillance s'il est connecté à l'alimentation.
- Cet appareil est uniquement destiné à des utilisations domestiques et seulement dans le but pour lequel il est fabriqué.
- L'appareil ne doit pas être utilisé par des enfants de moins de 8 ans. Cet appareil peut être utilisé par des enfants de 8 ans ou plus et des personnes présentant un handicap physique, sensoriel ou mental voire ne disposant pas des connaissances et de l'expérience nécessaires en cas de surveillance ou d'instructions sur l'usage de cet appareil en toute sécurité et de compréhension des risques impliqués. Les enfants ne doivent pas jouer avec l'appareil. Maintenez l'appareil et son cordon d'alimentation hors de portée des enfants de moins de 8 ans. Le nettoyage et la maintenance utilisateur ne doivent pas être confiés à des enfants sauf s'ils ont 8 ans ou plus et sont sous surveillance.
- Afin de vous éviter un choc électrique, n'immergez pas le cordon, la prise ou l'appareil dans de l'eau ou autre liquide .
- Ne pas laisser les enfants jouer avec l'appareil.
- Éteignez l'appareil et débranchez-le du secteur avant de changer les accessoires ou d'approcher de parties amovibles durant le fonctionnement
- Débranchez toujours l'appareil du secteur si vous quittez la pièce et avant de le monter, le démonter ou le nettoyer.
- Il est impératif de conserver cet appareil propre en permanence car il est en contact direct avec des aliments.
- Cet appareil est destiné à une utilisation domestique et aux applications similaires, notamment :
  - coin cuisine des commerces, bureaux et autres environnements de travail
  - hôtels, motels et autres environnements de type résidentiel
  - environnements de type chambre d'hôtes
  - fermes.

DESCRIPTION DES PIÈCES

1. Bloc de l'appareil	10. Bac à ingrédient
2. Conteneur de presse	11. Poussoir
3. Plaque et antigoutte de presse	12. Engrenage spiralé
4. Filtre à jus	13. Filtre à jus
5. Arbre	14. Couvercle de presse
6. Petit cône	15. Buse de sortie de pulpe
7. Grand cône	16. Conteneur de presse lente
8. Couvercle de presse	17. Conteneur de pulpe de presse lente
9. Boîtier principal de presse lente	18. Brosse

Boutons fonctionnels (illuminés)

0. Bouton marche/arrêt
1. Fonction fruit tendre
2. Fonction fruit dur
R. Bouton d'inversion

AVANT LA PREMIÈRE UTILISATION

- Sortez l'appareil et les accessoires hors de la boîte. Retirez les autocollants, le film protecteur ou le plastique de l'appareil.
- Mettez l'appareil sur une surface stable plate et assurez un dégagement tout autour de l'appareil d'au moins 20 cm. Cet appareil ne convient pas à une installation dans une armoire ou à un usage à l'extérieur.
- Avant la première utilisation de votre appareil, essuyez toutes les pièces amovibles avec un chiffon humide. N'utilisez jamais de produits abrasifs.

UTILISATION

Utilisation de la presse lente

- Assemblez les pièces selon l'illustration 1. Tordez pour verrouiller le "boîtier principal de presse lente" et la "buse de sortie de pulpe".
- Appuyez sur le bouton "1" (vitesse lente) pour les fruits tendres ou "2" (vitesse rapide) pour les fruits durs.
- Placez les ingrédients dans l'entrée d'alimentation de la presse et enfoncez les aliments avec le poussoir. N'exercez pas une force exagérée avec le poussoir. Préférez couper les fruits en morceaux plus petits.
- Dès que le conteneur de résidu ou de jus est plein, appuyez sur le bouton "0" pour arrêter la presse.
- En cas de problème avec la décharge de résidu ou si la rotation se bloque, appuyez sur le bouton "0" pour arrêter la presse puis appuyez légèrement sur le bouton "R" pendant 2 secondes. Le moteur de vis inverse sa rotation. Relâchez le bouton "R" pour cesser l'inversion. Appuyez alors sur le bouton "1" ou "2" à nouveau pour continuer.
- Une fois terminé, débranchez l'appareil. Retirez le conteneur de pulpe et la presse. Démontez la presse lente dans l'ordre inverse de l'illustration 1. Tordez le mécanisme de blocage pour libérer le "boîtier principal de presse lente" et faites de même pour la "buse de sortie de pulpe".

Usage du presse-agrumes

- Assemblez le presse-agrumes. Note : tirez le conteneur de jus d'abord avant de placer la plaque de jus sinon elle ne rentre pas bien.
- Utilisez le petit ou le grand cône selon la taille du fruit.
- Coupez les agrumes en deux. Pressez le fruit sur le cône.
- Relâchez dès que vous avez pressé presque tout le jus. Le cône cesse sa rotation. Retirez le conteneur de jus pour en verser le contenu.

NETTOYAGE ET ENTRETIEN

- Une fois le conteneur vidé, arrêtez l'appareil et débranchez le cordon d'alimentation. Démontez l'appareil et nettoyez les éléments individuels.
- Les composants qui ont touché les aliments peuvent être nettoyés à l'eau savonneuse.
- Les pièces ne vont pas au lave-vaisselle. En cas d'exposition à la chaleur ou des détergents caustiques, une déformation ou une décoloration est possible.

GARANTIE

- Ce produit est garanti pour une période de 24 mois. Votre garantie est valable si le produit est utilisé selon les instructions et pour l'usage auquel il est destiné. De plus, la preuve d'achat d'origine (facture, reçu ou ticket de caisse) doit être présentée, montrant la date d'achat, le nom du détaillant et le numéro d'article du produit.
- Pour connaître les conditions de garantie détaillées, veuillez consulter notre site Internet de service : service.princess.info

ENVIRONNEMENT

Cet appareil ne doit pas être jeté avec les déchets ménagers à la fin de sa durée de vie, il doit être remis à un centre de recyclage pour les appareils électriques et électroniques. Ce symbole sur l'appareil, le manuel d'utilisation et l'emballage attire votre attention sur un point important. Les matériaux utilisés dans cet appareil sont recyclables. En recyclant vos appareils, vous contribuez de manière significative à la protection de notre environnement. Renseignez-vous auprès des autorités locales pour connaître les centres de collecte des déchets.

Support

Vous pouvez trouver toutes les informations et pièces de rechange sur http://www.service.princess.info/ !

DE Bedienungsanleitung

SICHERHEIT

- Beim Ignorieren der Sicherheitshinweise kann der Hersteller nicht für Schäden haftbar gemacht werden.
- Ist das Netzkabel beschädigt, muss es vom Hersteller, dem Kundendienst oder ähnlich qualifizierten Personen ersetzt werden, um Gefahren zu vermeiden.
- Bewegen Sie das Gerät niemals durch Ziehen am Kabel, und stellen Sie sicher, dass sich das Kabel nicht verwickelt.
- Das Gerät muss auf einer ebenen, stabilen Fläche platziert werden.
- Das Gerät darf nicht unbeaufsichtigt bleiben, während es am Netz angeschlossen ist.
- Dieses Gerät darf nur für den Haushaltsgebrauch und nur für den Zweck benutzt werden, für den es hergestellt wurde.
- Dieses Gerät darf nicht von Kindern bis zu 8 Jahren verwendet werden. Dieses Gerät darf von Kindern ab 8 Jahren und von Personen mit eingeschränkten körperlichen, sensorischen oder geistigen Fähigkeiten oder einem Mangel an Erfahrung und Kenntnissen verwendet werden, sofern diese Personen beaufsichtigt oder über den sicheren Gebrauch des Geräts unterrichtet wurden und die damit verbundenen Gefahren verstanden haben. Kinder dürfen mit dem Gerät nicht spielen. Halten Sie das Gerät und sein Anschlusskabel außerhalb der Reichweite von Kindern unter 8 Jahren. Reinigungs- und Wartungsarbeiten dürfen nicht von Kindern vorgenommen werden, es sei denn, sie sind älter als 8 und werden beaufsichtigt.
- Tauchen Sie zum Schutz vor einem Stromschlag das Kabel, den Stecker oder das Gerät niemals in Wasser oder sonstige Flüssigkeiten.
- Kinder dürfen das Gerät nicht ohne Beaufsichtigung benutzen.
- Schalten Sie das Gerät aus und trennen es von der Stromversorgung, bevor Sie Zubehörteile wechseln oder sich beweglichen Teilen nähern.
- Trennen Sie das Gerät immer von der Stromversorgung, wenn es unbeaufsichtigt zurückgelassen wird sowie vor dem Zusammenbau, der Zerlegung oder Reinigung.
- Es ist absolut notwendig, das Gerät immer sauber zu halten, weil es in direkten Kontakt mit Nahrungsmitteln kommt.
- Dieses Gerät ist dazu bestimmt, im Haushalt und ähnlichen Anwendungen verwendet zu werden, wie beispielsweise:
  - In Küchen für Mitarbeiter in Läden, Büros und anderen gewerblichen Bereichen.
  - Von Kunden in Hotels, Motels und anderen Wohneinrichtungen.
  - In Frühstückspensionen.
  - In Gutshäusern.

TEILEBESCHREIBUNG

1. Gerätekörper	10. Zutatenschacht
2. Behälter Entsafter	11. Lebensmittelschieber
3. Entsafterplatte und Tropf-Stopp	12. Spiralzahnrad
4. Saftfilter	13. Saftfilter
5. Welle	14. Entsafterdeckel
6. Kleiner Konus	15. Fruchtfleischauslassdüse
7. Großer Konus	16. Behälter des langsamen Entsafters
Entsafterabdeckung	17. Fruchtfleischbehälter des langsamen Entsafters
9. Hauptgehäuse des langsamen Entsafters	18. Bürste

Betriebstasten (beleuchtet)

0. Ein-/Aus-Taste
1. Weichfrucht-Funktion
2. Hartfrucht-Funktion
R. Reversiertaste

VOR DEM ERSTEN GEBRAUCH

- Nehmen Sie das Gerät und das Zubehör aus der Verpackung. Entfernen Sie die Aufkleber, die Schutzfolie oder das Plastik vom Gerät.
- Stellen Sie das Gerät auf eine ebene und stabile Fläche und halten Sie einen Abstand von mindestens 20 cm um das Gerät herum ein. Dieses Gerät ist nicht für den Anschluss oder die Verwendung in einem Schrank oder im Freien geeignet.
- Wischen Sie vor der ersten Inbetriebnahme des Geräts alle abnehmbaren Teile mit einem feuchten Tuch ab. Verwenden Sie niemals Scheuermittel.

GEBRAUCH

Verwendung des langsamen Entsafters

- Bauen Sie die Teile gemäß Abbildung 1 zusammen. Drehen, um das "Hauptgehäuse des langsamen Entsafters" und die "Fruchtfleischauslassdüse" zu verriegeln.

- Drücken Sie auf Taste "1" (langsame Geschwindigkeit) für weiche Früchte oder "2" (hohe Geschwindigkeit) für harte Früchte.
- Geben Sie die Zutaten in den Einlass des Entsafters und drücken Sie sie mit dem Lebensmittelschieber herunter. Üben Sie beim Umgang mit dem Lebensmittelschieber nicht zu viel Kraft aus. Am besten schneiden Sie die Frucht in kleinere Stücke.
- Wenn das Reststoff- oder Saftgefäß voll ist, drücken Sie auf "0", um den Entsafter zu stoppen.
- Wenn der Reststoffausstoß fehlschlägt oder die Drehung blockiert ist, drücken Sie auf die Taste "0", um den Entsafter zu stoppen. Drücken Sie dann ca. 2 Sekunden leicht auf die Taste "R". Der Schraubenpropeller dreht sich nun anders herum. Lassen Sie die Taste "R" los, um die Drehrichtungsänderung wieder aufzuheben. Drücken Sie dann zum Fortsetzen wieder auf die Taste "1" oder "2".
- Ziehen Sie nach Beendigung den Gerätestecker aus der Steckdose. Nehmen Sie den Fruchtfleischbehälter und Entsafter. Zerlegen Sie den langsamen Entsafter in der umgekehrten Reihenfolge wie in Abbildung 1. Drehen Sie den Sicherungsmechanismus, um das "Hauptgehäuse des langsamen Entsafters" zu lösen und die "Fruchtfleischauslassdüse" zu entriegeln.

Verwendung der Zitruspresse
- Bauen Sie die Fruchtpresse zusammen. Hinweis: Ziehen Sie den Saftbehälter zunächst heraus, bevor Sie die Saftplatte platzieren, da die Saftplatte andernfalls nicht richtig passt.
- Verwenden Sie je nach Größe der Frucht den kleinen oder großen Konus.
- Schneiden Sie die Zitrusfrucht zur Hälfte durch. Drücken Sie die Frucht auf den Konus.
- Hören Sie auf zu drücken, wenn der meiste Saft ausgequetscht wurde. Der Konus dreht sich nun nicht mehr. Nehmen Sie den Saftbehälter heraus, um den Saft auszugießen.

REINIGUNG UND PFLEGE
- Nachdem der Behälter entleert wurde, schalten Sie das Gerät aus und ziehen Sie den Netzstecker aus der Steckdose. Zerlegen Sie das Gerät und reinigen Sie die Einzelteile.
- Komponenten, die mit Speisen in Berührung gekommen sind, können in Seifenwasser gereinigt werden.
- Die Komponenten sind nicht spülmaschinenfest. Wenn Sie Hitze oder ätzenden Reinigungsmitteln ausgesetzt werden, können Sie sich verformen oder verfärben.

GARANTIE
- Dieses Produkt hat eine Garantie von 24 Monaten. Der Garantieanspruch gilt nur, wenn das Produkt gemäß den Anweisungen und gemäß dem Zweck, für den es konzipiert wurde, benutzt wird. Der Original-Kaufbeleg (Rechnung, Beleg oder Quittung) muss zusammen mit dem Kaufdatum, dem Namen des Einzelhändlers und der Artikelnummer des Produktes eingereicht werden.
- Detaillierte Informationen über die Garantiebedingungen finden Sie auf unserer Service-Website unter service.princess.info

UMWELT

Dieses Gerät darf am Ende seiner Lebenszeit nicht im Hausmüll entsorgt werden, sondern muss an einer Sammelstelle für das Recyceln von elektrischen und elektronischen Haushaltsgeräten abgegeben werden. Das Symbol auf dem Gerät, in der Bedienungsanleitung und auf der Verpackung macht Sie auf dieses wichtige Thema aufmerksam. Die in diesem Gerät verwendeten Materialien können recycelt werden. Durch das Recyceln gebrauchter Haushaltsgeräte leisten Sie einen wichtigen Beitrag zum Umweltschutz. Fragen Sie Ihre örtliche Behörde nach Informationen über eine Sammelstelle.

Support
Sämtliche Informationen und Ersatzteile finden Sie unter http://www.service.princess.info/!

ES Manual de instrucciones

SEGURIDAD
- Si ignora las instrucciones de seguridad, eximirá al fabricante de toda responsabilidad por posibles daños.
- Si el cable de alimentación está dañado, corresponde al fabricante, al representante o a una persona de cualificación similar su reemplazo para evitar peligros.
- Nunca mueva el aparato tirando del cable y asegúrese de que no se pueda enredar con el cable.
- El aparato debe colocarse sobre una superficie estable y nivelada.
- El usuario no debe dejar el dispositivo sin supervisión mientras esté conectado a la alimentación.
- Este aparato se debe utilizar únicamente para el uso doméstico y sólo para las funciones para las que se ha diseñado.
- Este aparato no debe ser utilizado por niños de 0 a 8 años. Este aparato puede ser utilizado por niños a partir de los 8 años y por personas con capacidades físicas, sensoriales o mentales reducidas, o que no tengan experiencia ni conocimientos, sin son supervisados o instruidos en el uso del aparato de forma segura y entienden los riesgos implicados. Los niños no pueden jugar con el aparato. Mantenga el aparato y el cable fuera del alcance de los niños menores de 8 años. Los niños no podrán realizar la limpieza ni el mantenimiento reservado al usuario a menos que tengan más de 8 años y cuenten con supervisión.
- Para protegerse contra una descarga eléctrica, no sumerja el cable, el enchufe ni el aparato en el agua o cualquier otro líquido.
- No deje que los niños usen el dispositivo sin supervisión.
- Apague el aparato y desconéctelo de la alimentación antes de cambiar accesorios o acercarse a piezas que se muevan durante el uso.
- Desconecte siempre el dispositivo de la alimentación si está sin supervisión y antes de montarlo, desmontarlo o limpiarlo.
- Es absolutamente necesario mantener este aparato limpio en todo momento porque entra en contacto directo con los alimentos.
- Este aparato se ha diseñado para el uso en el hogar y en aplicaciones similares, tales como:
  - zonas de cocina para el personal en tiendas, oficinas y otros entornos de trabajo.
  - Clientes en hoteles, moteles y otros entornos de tipo residencial.
  - Entornos de tipo casa de huéspedes.
  - Granjas.

DESCRIPCIÓN DE LOS COMPONENTES

1. Cuerpo del aparato	10. Bandeja de ingredientes
2. Recipiente exprimidor	11. Empujador de alimentos
3. Placa del exprimidor y sistema antigoteo	12. Engranaje en espiral
4. Filtro de zumo	13. Filtro de zumo
5. Eje	14. Tapa de exprimidor
6. Cono pequeño	15. Boquilla de salida de pulpa
7. Cono grande	16. Recipiente exprimidor lento
8. Cubierta exprimidor	17. Depósito de pulpa exprimidor lento
9. Carcasa principal exprimidor lento	18. Cepillo

Botones de funcionamiento (iluminados)

0. Botón de encendido/apagado
1. Función de fruta blanda
2. Función de fruta dura
R. Botón de inversión

ANTES DEL PRIMER USO
- Saque el aparato y los accesorios de la caja. Quite los adhesivos, la lámina protectora o el plástico del dispositivo.
- Coloque el dispositivo sobre una superficie plana estable y asegúrese de tener un mínimo de 20 cm de espacio libre alrededor del mismo. Este dispositivo no es apropiado para ser instalado en un armario o para el uso en exteriores.
- Antes de utilizar el aparato por primera vez, pase un paño húmedo por todas las piezas desmontables. Nunca utilice productos abrasivos.

USO

Uso del exprimidor lento
- Monte las piezas como se muestra en el dibujo nº 1. Gire para bloquear la "carcasa principal del exprimidor lento" y la "boquilla de salida de pulpa".
- Pulse el botón "1" (velocidad lenta) para fruta blanda o "2" (velocidad alta) para fruta dura.
- Ponga los ingredientes en la entrada de alimentación del exprimidor y presiónelos con el empujador de alimentos. No utilice fuerza excesiva al utilizar el empujador de alimentos. Es mejor cortar la fruta en trozos pequeños.
- Cuando la jarra para zumo o de residuos esté llena, pulse el botón "0" para detener el exprimidor.
- Cuando no funcione la descarga de residuos o se bloquee la rotación, pulse el botón "0" para detener el exprimidor. Posteriormente, pulse ligeramente el botón "R" durante aproximadamente 2 segundos. El propulsor de tornillo empieza a invertir. Suelte el botón "R" para detener la inversión. Posteriormente pulse el botón "1" o "2" de nuevo para continuar.
- Cuando termine, desenchufe el dispositivo. Saque el depósito de pulpa y el exprimidor. Desmonte el exprimidor lento de forma inversa a como se muestra en el dibujo 1. Gire el mecanismo de bloqueo para soltar la "carcasa principal del exprimidor lento" y gire para desbloquear la "boquilla de salida de pulpa".

Uso del exprimidor de cítricos
- Monte el exprimidor de cítricos. Nota: saque el recipiente de zumo primero antes de colocar la placa del exprimidor, de lo contrario la placa del exprimidor no encajará correctamente.
- Utilice el cono pequeño o grande, en función del tamaño de la fruta.
- Corte el cítrico en dos mitades. Presione la fruta sobre el cono.
- Suelte cuando haya exprimido el zumo al máximo. El cono dejará de girar. Saque el recipiente de zumo para verter el zumo.

LIMPIEZA Y MANTENIMIENTO
- Cuando se haya vaciado el recipiente, apague el dispositivo y desenchufe el cable de alimentación. Desmonte el dispositivo y limpie las piezas individuales.
- Los componentes que han estado en contacto con alimentos pueden lavarse con agua y jabón.
- Los componentes no se pueden lavar en lavavajillas. Si se expone al calor o a detergentes cáusticos podrían deformarse o perder el color.

GARANTÍA
- Este producto cuenta con 24 meses de garantía. Su garantía es válida si el producto se utiliza de acuerdo con las instrucciones y el propósito para el que se creó. Además, debe enviarse un justificante de la compra original (factura, tíquet o recibo) en el que aparezca la fecha de la compra, el nombre del vendedor y el número de artículo del producto.
- Para más detalles sobre las condiciones de la garantía, consulte la página web de servicio: www.service.tristar.eu

MEDIO AMBIENTE

Este aparato no debe desecharse con la basura doméstica al final de su vida útil, sino que se debe entregar en un punto de recogida para el reciclaje de aparatos eléctricos y electrónicos. Este símbolo en el aparato, manual de instrucciones y embalaje quiere atraer su atención sobre esta importante cuestión. Los materiales utilizados en este aparato se pueden reciclar. Mediante el reciclaje de electrodomésticos, usted contribuye a fomentar la protección del medioambiente. Solicite más información sobre los puntos de recogida a las autoridades locales.

Soporte
¡Puede encontrar toda la información y recambios en service.tristar.eu!

PT Manual de Instruções

SEGURANÇA
- Se não seguir as instruções de segurança, o fabricante não pode ser considerado responsável pelo danos.
- Se o cabo de alimentação estiver danificado, deve ser substituído pelo fabricante, o seu representante de assistência técnica ou alguém com qualificações semelhantes para evitar perigos.
- Nunca desloque o aparelho puxando pelo cabo e certifique-se de que este nunca fica preso.
- O aparelho deve ser colocado numa superfície plana e estável.
- O utilizador não deve abandonar o aparelho enquanto este estiver ligado à alimentação.
- Este aparelho destina-se apenas a utilização doméstica e para os fins para os quais foi concebido.
- Este aparelho não deve ser utilizado por crianças com idades compreendidas entre os 0 e os 8 anos. Este aparelho pode ser utilizado por crianças com mais de 8 anos e por pessoas com capacidades físicas, sensoriais ou mentais reduzidas, assim como com falta de experiência e conhecimentos, caso sejam supervisionadas ou instruídas sobre como utilizar o aparelho de modo seguro e compreendam os riscos envolvidos. As crianças não devem brincar com o aparelho. Mantenha o aparelho e respectivo cabo fora do alcance de crianças com idade inferior a 8 anos. A limpeza e manutenção não devem ser realizadas por crianças a não ser que tenham mais de 8 anos e sejam supervisionadas.
- Para se proteger contra choques eléctricos, não mergulhe o cabo, a ficha nem o aparelho em água ou qualquer outro líquido.
- Não permita que as crianças utilizem o dispositivo sem supervisão.
- Desligue o aparelho e retire a ficha da tomada antes de alterar acessórios ou abordar partes que se movem durante a utilização.
- Desligue sempre o dispositivo da tomada se o mesmo ficar sem supervisão e antes de o montar, desmontar ou limpar.
- É absolutamente necessário manter este aparelho sempre limpo uma vez que entra em contacto directo com alimentos.
- Este aparelho destina-se a ser usado em aplicações domésticas e semelhantes tais como:
  - Zonas de cozinha profissional em lojas, escritórios e outros ambientes de trabalho.
  - Por clientes de hotéis, motéis e outros ambientes de tipo residencial.
  - Ambientes de dormida e pequeno almoço.
  - Quintas.

DESCRIÇÃO DAS PEÇAS

1. Corpo do aparelho	10. Bandeja de ingredientes
2. Recipiente da centrifugadora	11. Acessório para empurrar alimentos
3. Placa da centrifugadora e sistema anti-pingos	12. Engrenagem espiral
4. Filtro de sumo	13. Filtro de sumo
5. Veio	14. Tampa da centrifugadora
6. Cone pequeno	15. Bocal de saída de polpa
7. Cone grande	16. Recipiente da centrifugadora lenta
8. Cobertura da centrifugadora	17. Depósito de polpa da centrifugadora lenta
9. Corpo principal da centrifugadora lenta	18. Escova

Botões de operação (acesos)

0. Botão de ligar/desligar
1. Função de frutos moles
2. Função de frutos duros
R. Botão de inversão

ANTES DA PRIMEIRA UTILIZAÇÃO
- Retire o aparelho e os acessórios da caixa. Retire os autocolantes, a película ou plástico de protecção do aparelho.
- Coloque o aparelho sobre uma superfície plana e estável e deixe, no mínimo, 20 cm de espaço livre à volta do aparelho. Este aparelho não está adaptado para a instalação num armário ou para a utilização no exterior.
- Antes de utilizar o aparelho pela primeira vez, limpe todas as peças amovíveis com um pano húmido. Nunca utilize produtos abrasivos.

UTILIZAÇÃO

Utilização da centrifugadora lenta
- Monte as peças como indicado no desenho n.º 1. Rode para bloquear o "corpo principal da centrifugadora lenta" e o "bocal de saída de polpa".
- Prima o botão "1" (velocidade reduzida) para frutos moles ou o "2" (velocidade elevada) para frutos duros.
- Coloque os ingredientes na entrada de alimentação da centrifugadora e empurre os alimentos com o acessório para empurrar alimentos. Não utilize força excessiva durante a utilização do acessório para empurrar alimentos. É melhor cortar os frutos em pedaços mais pequenos.
- Quando o recipiente de resíduos ou o recipiente de sumos estiver cheio, prima o botão "0" para parar a centrifugadora.
- Quando há um problema na saída de resíduos ou não há rotação, prima o botão "0" para parar a centrifugadora e, de seguida, prima levemente o botão "R" durante cerca de 2 segundos. O propulsor do parafuso começa a inverter a rotação. Solte o botão "R" para parar a inversão. De seguida, prima novamente o botão "1" ou "2" para continuar.
- Quando terminar, desligue o dispositivo da corrente elétrica. Retire o recipiente de polpa e o espremedor. Desmonte a centrifugadora lenta do modo contrário ao indicado no desenho. Rode o mecanismo de bloqueio para libertar o "corpo principal da centrifugadora lenta", e rode para desbloquear o "bocal de saída de polpa".

Utilização do espremedor de citrinos
- Monte o espremedor de citrinos. Nota: retire primeiro o recipiente de sumo antes de colocar a placa de sumo, caso contrário a placa de sumo não encaixará corretamente.
- Utilize o cone pequeno ou o cone grande, dependendo o tamanho dos frutos.
- Corte os citrinos a meio. Coloque o fruto no cone.
- Solte quando tiver terminado de espremer a maior parte do sumo. O cone irá parar de rodar. Retire o recipiente de sumo para verter o sumo para outro recipiente.

LIMPEZA E MANUTENÇÃO
- Assim que o recipiente tiver sido drenado, desligue o dispositivo e desligue o cabo de alimentação da tomada. Desmonte o dispositivo e limpe as peças individualmente.
- Os componentes que entraram em contacto com alimentos podem ser limpos com água e detergente.
- Os componentes não são adequados para limpeza na máquina de lavar loiça. Se forem expostos a calor ou produtos de limpeza cáusticos, os componentes poderão ficar deformados ou descoloridos.

GARANTIA
- Este produto possui uma garantia de 24 meses. A sua garantia é válida se utilizar o produto de acordo com as instruções e com a finalidade para a qual foi concebido. Além disso, a compra original (factura ou recibo da compra) deverá conter a data da compra, o nome do vendedor e o número de artigo do produto.
- Para obter as condições de garantia detalhadas, consulte o nosso website de serviço: service.princess.info

AMBIENTE

Este aparelho não deve ser depositado no lixo doméstico no fim da sua vida útil, mas deve ser entregue num ponto central de reciclagem de aparelhos domésticos eléctricos e electrónicos. Este símbolo indicado no aparelho, no manual de instruções e na embalagem chama a sua atenção para a importância desta questão. Os materiais utilizados neste aparelho podem ser reciclados. Ao reciclar aparelhos domésticos usados, está a contribuir de forma significativa para a protecção do nosso ambiente. Solicite às autoridades locais informações relativas aos pontos de recolha.

Assistência
Encontra todas as informações e peças de substituição em http://www.service.princess.info/!

PL Instrukcje użytkowania

BEZPIECZEŃSTWO
- Producent nie ponosi odpowiedzialności za uszkodzenia w przypadku nieprzestrzegania instrukcji bezpieczeństwa.
- W przypadku uszkodzenia kabla zasilania, aby uniknąć zagrożenia, musi on być wymieniony przez producenta, jego agenta serwisowego lub osoby o podobnych kwalifikacjach.
- Nie wolno przesuwać urządzenia, ciągnąć za przewód ani dopuszczać do zaplątania kabla.
- Urządzenie należy umieścić na stabilnej i wypoziomowanej powierzchni.
- Nigdy nie należy zostawiać włączonego urządzenia bez nadzoru.
- Urządzenie przeznaczone jest tylko do eksploatacji w gospodarstwie domowym, w sposób zgodny z jego przeznaczeniem.
- Dzieci w wieku od 0 do 8 lat nie mogą używać tego urządzenia. Z urządzenia mogą korzystać dzieci w wieku od 8 lat oraz osoby o ograniczonych możliwościach fizycznych, sensorycznych i psychicznych bądź nieposiadające odpowiedniej wiedzy i doświadczenia, pod warunkiem, że są nadzorowane lub otrzymały instrukcje dotyczące bezpiecznego używania urządzenia, a także rozumieją związane z tym zagrożenia. Dzieciom nie wolno bawić się urządzeniem. Urządzenie oraz dołączony do niego kabel należy przechowywać poza zasięgiem dzieci, które nie ukończyły 8 lat. Czyszczenia i konserwacji nie powinny wykonywać dzieci chyba, że ukończyły 8 lat i znajdują się pod nadzorem osoby dorosłej.
- Aby uniknąć porażenia prądem elektrycznym, nie należy zanurzać przewodu, wtyczki ani urządzenia w wodzie bądź w innej cieczy.
- Nie pozwalać dzieciom na korzystanie z urządzenia bez nadzoru.
- Wyłączyć urządzenie i wyciągnąć wtyczkę z kontaktu przed zmianą akcesoriów lub zbliżeniem się do części ruchomych.
- Zawsze odłączać urządzenie od prądu, gdy jest ono pozostawiane bez nadzoru oraz przed montażem, demontażem lub czyszczeniem.
- Niezbędne jest stałe utrzymywanie czystości urządzenia, ponieważ ma ono bezpośredni kontakt z żywnością.
- To urządzenie zaprojektowano do użycia w domu oraz w celu podobnych zastosowań w miejscach takich jak:
  - Pomieszczenia kuchenne w sklepach, biurach i innych miejscach pracy
  - Przez klientów w hotelach, motelach i innych ośrodkach tego typu
  - Ośrodki oferujące noclegi ze śniadaniem
  - Gospodarstwa rolne

OPIS CZĘŚCI

1. Korpus urządzenia	10. Taca na składniki
2. Sokowirówka z pojemnikiem	11. Popychacz artykułów spożywczych
3. Talerz sokowirówki i zabezpieczenie przed kapaniem	12. Napęd spiralny
4. Filtr soku	13. Filtr soku
5. Wałek	14. Pokrywka sokowirówki
6. Mały stożek	15. Dysza wylotowa miąższu
7. Duży stożek	16. Wolnoobrotowa sokowirówka z pojemnikiem
8. Sokowirówka z pokrywką	17. Sokowirówka wolnoobrotowa ze zbiornikiem na miąższ
9. Główna obudowa sokowirówki wolnoobrotowej	18. Szczotka

Przyciski obsługowe (podświetlone)

0. Przycisk wł./wył.
1. Funkcja do owoców miękkich
2. Funkcja do owoców twardych
Przycisk biegu wstecznego

PRZED PIERWSZYM UŻYCIEM
- Urządzenie i akcesoria należy wyjąć z pudełka. Z urządzenia należy usunąć naklejki, folię ochronną lub elementy plastikowe.
- Umieść urządzenie na odpowiedniej, płaskiej powierzchni i zapewnij minimum 20 cm wolnej przestrzeni wokół urządzenia. Urządzenie to nie jest przystosowane do montażu w szafce lub do użytkowania na wolnym powietrzu.
- Przed pierwszym użyciem urządzenia należy wytrzeć wszystkie wyjmowane części wilgotną szmatką. Nigdy nie należy używać szorstkich środków czyszczących.

UŻYTKOWANIE

Korzystanie z sokowirówki wolnoobrotowej
- Złożyć części w sposób pokazany na rysunku nr 1. Przekręcić, aby zablokować „główną obudowę sokowirówki wolnoobrotowej" i „dyszę wylotową miąższu".
- Nacisnąć przycisk „1" (niska prędkość) dla miękkich owoców lub „2" (wysoka prędkość) dla twardych owoców.
- Włożyć składniki do otworu wlotowego sokowirówki i popchnąć je w dół za pomocą popychacza artykułów spożywczych. Nie używać dużej siły podczas korzystania z popychacza artykułów spożywczych. Najlepiej jest pokroić owoce na mniejsze kawałki.
- Kiedy dzbanek z sokiem lub osadem jest pełny, nacisnąć przycisk „0", aby zatrzymać sokowirówkę.
- Jeśli osad przestanie być uwalniany lub obracanie zostanie zablokowane, nacisnąć przycisk „0", aby zatrzymać sokowirówkę, a następnie nacisnąć lekko przycisk „R" i przytrzymać go przez około 2 sekundy. Śruba napędowa zacznie poruszać się do tyłu. Zwolnić przycisk „R", aby zatrzymać ruch wsteczny. Następnie nacisnąć przycisk „1" lub „2" ponownie, aby kontynuować.
- Po zakończeniu korzystania z urządzenia należy je odłączyć od zasilania. Wyjąć zbiornik na miąższ z sokowirówki. Zdemontować sokowirówkę wolnoobrotową w odwrotnej kolejności, jak pokazano na rysunku 1. Przekręcić mechanizm blokujący, aby zwolnić „główną obudowę sokowirówki wolnoobrotowej", a następnie przekręcić, aby odblokować „dyszę wylotową miąższu".

Korzystanie z wyciskarki do cytrusów
- Zmontować wyciskarkę do cytrusów. Uwaga: przed umieszczeniem talerza na sok najpierw wyciągnąć pojemnik z sokiem; w przeciwnym razie talerz na sok nie będzie pasować właściwie.
- Należy używać małego lub dużego stożka w zależności od wielkości owoców.
- Owoce cytrusowe pokroić na połówki. Docisnąć owoce do stożka.
- Zwolnić nacisk po wyciśnięciu większości soku. Stożek przestanie się obracać. Wyjąć pojemnik na sok, aby wylać sok.

CZYSZCZENIE I KONSERWACJA
- Po wysuszeniu pojemnika wyłącz urządzenie i odłącz kabel zasilający od zasilania. Rozłóż urządzenie na części i wyczyść je.
- Elementy stykające się bezpośrednio z żywnością można myć w wodzie z dodatkiem mydła.
- Elementy wyposażenia nie nadają się do mycia w zmywarce do mycia naczyń. Wystawione na ciepło lub działanie żrących środków czyszczących, elementy te mogą ulec deformacji lub odbarwieniu.

GWARANCJA
- Na produkt udzielana jest 24-miesięczna gwarancja. Gwarancja jest ważna, jeśli produkt jest używany zgodnie z instrukcjami oraz w celu, do jakiego jest on przeznaczony. Dodatkowo należy przesłać oryginalne potwierdzenie zakupu (faktura, dowód sprzedaży lub paragon) wraz z datą zakupu, nazwą sprzedawcy oraz numerem pozycji, określonym dla tego produktu.
- Szczegółowe warunki gwarancji podane są na naszej stronie serwisowej: service.princess.info.

ŚRODOWISKO

Po zakończeniu eksploatacji urządzenia nie należy wyrzucać go wraz z odpadami domowymi. Urządzenie to powinno zostać zutylizowane w centralnym punkcie recyklingu domowych urządzeń elektrycznych i elektronicznych. Ten symbol znajdujący się na urządzeniu, w instrukcjach użytkowania i na opakowaniu oznacza ważne kwestie, na które należy zwrócić uwagę. Materiały, z których wytworzono to urządzenie, nadają się do przetworzenia. Recykling zużytych urządzeń gospodarstwa domowego jest znaczącym wkładem użytkownika w ochronę środowiska. Należy skontaktować się z władzami lokalnymi, aby uzyskać informacje dotyczące punktów zbiórki odpadów.

Wsparcie
Wszelkie informacje i części zamienne są dostępne na stronie: http://www.service.princess.info/.

IT Istruzioni per l'uso

SICUREZZA
- Il produttore non è responsabile di eventuali danni e lesioni conseguenti alla mancata osservanza delle istruzioni di sicurezza.
- Se il cavo di alimentazione è danneggiato, deve essere sostituito dal produttore, da un addetto all'assistenza o da personale con qualifiche analoghe per evitare rischi.
- Non spostare mai l'apparecchio tirandolo per il cavo e controllare che il cavo non possa rimanere impigliato.
- Collocare l'apparecchio su una superficie stabile e piana.
- Non lasciare mai l'apparecchio senza sorveglianza quando è collegato all'alimentazione.
- Questo apparecchio è destinato a un uso esclusivamente domestico e deve essere utilizzato soltanto per gli scopi previsti.
- L'apparecchio non deve essere utilizzato da bambini di età compresa fra 0 e 8 anni. L'apparecchio può essere utilizzato da bambini di almeno 8 anni e da persone con ridotte capacità fisiche, sensoriali o mentali oppure senza la necessaria pratica ed esperienza sotto la supervisione di un adulto o dopo aver ricevuto adeguate istruzioni sull'uso in sicurezza dell'apparecchio e aver compreso i possibili rischi. I bambini non devono giocare con l'apparecchio. Mantenere l'apparecchio e il relativo cavo fuori dalla portata dei bambini di età inferiore agli 8 anni. I bambini non devono eseguire interventi di manutenzione e pulizia almeno che non abbiano più di 8 anni e non siano controllati.
- Per proteggersi dalle scosse elettriche, non immergere il cavo, la spina o l'apparecchio nell'acqua né in qualsiasi altro liquido.
- Non lasciare che i bambini utilizzino il dispositivo senza supervisione.
- Spegnere l'apparecchio e scollegarlo dalla presa di rete prima di cambiare gli accessori o di avvicinarsi alle parti mobili quando in uso.
- Scollegare sempre il dispositivo dall'alimentazione se lasciato incustodito e prima dell'assemblaggio, il disassemblaggio o la pulizia.
- È assolutamente necessario pulire l'apparecchio prima che esso venga in contatto con gli alimenti.
- Questo apparecchio è concepito per uso domestico e applicazioni simili come:
  - Aree cucine per il personale in negozi, uffici e altri ambienti lavorativi.
  - Per i clienti in hotel, motel e altri ambienti di tipo residenziale.
  - Ambienti di tipo Bed and breakfast.
  - Fattorie.

DESCRIZIONE DELLE PARTI

1. Corpo dell'apparecchio	10. Vassoio per ingredienti
2. Contenitore estrattore di succo	11. Pressino
3. Piastra dell'estrattore di succo e salvagoccia	12. Ingranaggio elicoidale
4. Filtro del succo	13. Filtro del succo
5. Albero	14. Coperchio dell'estrattore di succo
6. Cono piccolo	15. Ugello di uscita polpa
7. Cono grande	16. Contenitore slow juicer
8. Coperchio dell'estrattore di succo	17. Contenitore di polpa slow juicer
9. Alloggiamento principale slow juicer	18. Spazzola

Pulsanti di azionamento (illuminati)

0. Pulsante di accensione/spegnimento
1. Funzione per frutta morbida
2. Funzione per frutta dura
R. Pulsante di inversione

PRIMA DEL PRIMO UTILIZZO
- Estrarre apparecchio e accessori dall'imballaggio. Rimuovere adesivi, pellicola protettiva o plastica dall'apparecchio.
- Posizionare l'apparecchio su una superficie piana stabile e assicurare un minimo di 20 cm di spazio libero intorno. Questo apparecchio non è idoneo per l'installazione in un armadietto o per uso all'aperto.
- Prima di usare l'apparecchio per la prima volta, pulire tutte le parti amovibili con un panno umido. Non utilizzare mai prodotti abrasivi.

USO

Uso dell'estrattore di succo slow juicer
- Assemblare le parti come illustrato nel disegno n° 1. Far ruotare per bloccare "l'alloggiamento principale dello slow juicer" e "l'ugello di uscita polpa".
- Premere il pulsante "1" (bassa velocità) per la frutta morbida o "2" (alta velocità) per la frutta dura.
- Collocare gli ingredienti nella bocca di alimentazione dell'estrattore di succo e spingere verso il basso gli alimenti con il pressino. Non utilizzare una forza eccessiva usando il pressino. È meglio tagliare la frutta a pezzetti piccoli.
- Quando il contenitore dei residui o del succo è pieno, premere il pulsante "0" per spegnere l'estrattore di succo.
- Quando lo scarico dei residui non riesce o la rotazione è bloccata, premere il pulsante "0" per spegnere l'estrattore di succo, quindi premere leggermente il pulsante "R" per circa 2 secondi. La pressa a vite inizia a ruotare in senso inverso. Rilasciare il pulsante "R" per interrompere la rotazione inversa. Quindi premere nuovamente il pulsante "1" o "2" per continuare.
- Una volta terminata l'operazione, scollegare l'apparecchio dalla presa. Estrarre il contenitore della polpa e del succo. Smontare l'estrattore di succo slow juicer seguendo le istruzioni del disegno 1 in senso inverso. Ruotare il meccanismo di bloccaggio per rilasciare "l'alloggiamento principale dello slow juicer" e ruotare per sbloccare "l'ugello di uscita polpa".

Uso dello spremiagrumi
- Montare lo spremiagrumi. Nota: estrarre il contenitore del succo prima di inserire la piastra per il succo altrimenti quest'ultima non sarà posizionata correttamente.
- Utilizzare il cono piccolo o grande a seconda delle dimensioni della frutta.
- Tagliare l'agrume a metà. Premere il frutto sul cono.
- Rilasciare quando è stata spremuta la maggior parte del succo. Il cono interrompe la rotazione. Estrarre il contenitore del succo per versarlo.

PRINCESS®

EN Instruction manual
NL Gebruiksaanwijzing
FR Mode d'emploi
DE Bedienungsanleitung
ES Manual de usuario
PT Manual de utilizador
IT Manuale utente
SV Bruksanvisning
PL Instrukcja obsługi
CS Návod na použití
SK Návod na použitie

Juice Center
01.202042.01.001

PARTS DESCRIPTION / ONDERDELENBESCHRIJVING / DESCRIPTION DES PIÈCES / TEILEBESCHREIBUNG / DESCRIPCIÓN DE LAS PIEZAS / DESCRIÇÃO DOS COMPONENTES / DESCRIZIONE DELLE PARTI / BESKRIVNING AV DELAR / OPIS CZĘSCI / POPIS SOUČASTÍ / POPIS SÚČASTÍ

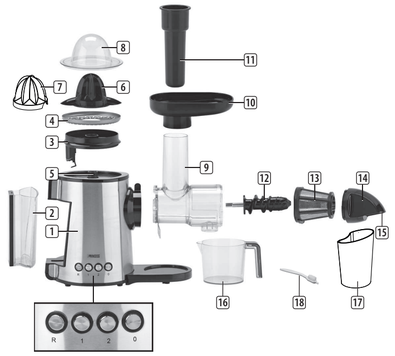

[WEEE Logo]

service.princess.info

© Princess 2014

PULIZIA E MANUTENZIONE
- Una volta svuotato il contenitore, spegnere l'apparecchio e scollegare il cavo di alimentazione. Smontare l'apparecchio e pulire le singole parti.
- I componenti che entrano in contatto con gli alimenti possono essere puliti in acqua e sapone.
- I componenti non sono adatti per il lavaggio in lavastoviglie. Se esposti a calore o detergenti aggressivi potrebbero deformarsi o scolorire.

GARANZIA
- Questo prodotto è garantito per 24 mesi. La garanzia è valida se il prodotto viene utilizzato in conformità con le istruzioni e per lo scopo per il quale è stato realizzato. Inoltre, deve essere fornita la prova di acquisto originale (fattura, scontrino o ricevuta) riportante la data di acquisto, il nome del rivenditore e il codice del prodotto.
- Per i dettagli delle condizioni di garanzia, consultare il nostro sito web di assistenza: service.princess.info

AMBIENTE

Questo apparecchio non deve essere posto tra i rifiuti domestici alla fine del suo ciclo di vita, ma deve essere smaltito in un centro di riciclaggio per dispositivi elettrici ed elettronici domestici. Questo simbolo sull'apparecchio, il manuale di istruzioni e la confezione sottolineano tale importante questione. I materiali usati in questo apparecchio possono essere riciclati. Riciclando gli apparecchi domestici è possibile contribuire alla protezione dell'ambiente. Contattare le autorità locali per informazioni in merito ai punti di raccolta.

Assistenza
Tutte le informazioni e le parti di ricambio sono disponibili sul sito http://www.service.princess.info/!

SV Instruktionshandbok

SÄKERHET
- Om dessa säkerhetsanvisningar ignoreras kan inget ansvar utkrävas av tillverkaren för eventuella skador som uppkommer.
- Om nätsladden är skadad måste den bytas ut av tillverkaren, dess servicerepresentant eller liknande kvalificerade personer för att undvika fara.
- Flytta aldrig apparaten genom att dra den i sladden och se till att sladden inte kan trassla in sig.
- Apparaten måste placeras på en stabil, jämn yta.
- Använd aldrig apparaten obevakad när den är ansluten till vägguttaget.
- Denna apparat får endast användas för hushållsändamål och endast för det syfte den är konstruerad för.
- Apparaten ska inte användas av barn upp till 8 år. Apparaten kan användas av barn från och med 8 års ålder och av personer med ett fysiskt, sensoriskt eller mentalt handikapp eller brist på erfarenhet och kunskap om de övervakas eller instrueras om hur apparaten ska användas på ett säkert sätt och förstår de risker som kan uppkomma. Barn får inte leka med apparaten. Håll apparaten och nätkabeln utom räckhåll för barn som är yngre än 8 år. Rengöring och underhåll får inte utföras av barn sävida de inte är äldre än 8 år och övervakas.
- För att undvika elektriska stötar ska du aldrig sänka ned sladden, kontakten eller apparaten i vatten eller någon annan vätska.
- Låt inte barn använda enheten utan tillsyn.
- Stäng av apparaten och koppla från strömförsörjningen innan du byter tillbehör eller delar som rör sig under användning.
- Koppla alltid bort enheten från eluttaget om den lämnas obevakad och innan montering, demontering eller rengöring.
- Det är absolut nödvändigt att apparaten alltid är ren eftersom den kommer i direkt kontakt med livsmedel.
- Denna apparat är avsedd för hushållsbruk och liknande användningsområden, såsom:
  - Personalkök i butiker, på kontor och i andra arbetsmiljöer.
  - Av gäster på hotell, motell och andra liknande boendemiljöer.
  - "Bed and breakfast" och liknande boendemiljöer.
  - Bondgårdar.

BESKRIVNING AV DELAR

1. Apparatens kropp	10. Ingrediensbricka
2. Behållare juicemaskin	11. Matintryckare
3. Juiceplatta ch droppstopp	12. Spiralkugghjul
4. Juicefilter	13. Juicefilter
5. Axel	14. Juicelock
6. Liten kon	15. Fruktköttsutloppets munstycke
7. Stor kon	16. Behållare långsam juicemaskin
8. Lock juicemaskin	17. Fruktköttsbehållare långsam juicemaskin
9. Långsam juicemaskin hölje	18. Borste

Driftknappar (upplysta)

0. På/av-knapp
1. Mjuk frukt-funktion
2. Hård frukt-funktion
R. Back-knapp

FÖRE FÖRSTA ANVÄNDNING
- Ta ut apparaten och tillbehören ur lådan. Avlägsna klistermärken, skyddsfolie och plast från apparaten.
- Placera enheten på en platt yta och se till att det finns 20 cm fritt utrymme runt enheten. Enheten lämpar sig inte för placering i ett skåp eller för användning utomhus.
- Innan apparaten används för första gången, torka av alla avtagbara delar med en dammtrasa. Använd aldrig slipande produkter.

ANVÄNDNING

Användning av långsam juicemaskin
- Montera delarna enligt ritning nr 1. Vrid för att låsa "långsam juicemaskin huvudhölje" och "fruktköttsutloppets munstycke".
- Tryck på knapp "1" (låg hastighet) för mjuk frukt eller "2" (hög hastighet) för hård frukt.
- Lägg i ingredienserna i inlopper i juicemaskinen och tryck ned maten med matintryckaren. Använd inte stort kraft när du använder matintryckaren. Det är bäst att skära frukten i små bitar.
- När rest- eller juicebehållaren är full, tryck på knappen "0" för att stoppa juicemaskinen.
- När restutloppet går fel eller rotationen blockeras, tryck på knappen "0" för att stoppa juicemaskinen, tryck sedan lätt på knappen "R" i cirka 2 sekunder. Skruvpropellern börjar gå baklänges. Släpp kanppen "R" för att sluta backa. Tryck sedan på knappen "1" eller "2" för att fortsätta.
- När du är färdig, koppla ur enheten. Ta fruktköttsbehållaren och juciemaskinen. Montera ned den långsamma juicemaskinen i omvnd ordning enligt ritning 1. Vrid låsmekanismen för att släppa på "långsam juicemaskin hölje", och vrid för att låsa upp "fruktköttsutloppets munstycke".

Använda citrusjuicemaskinen
- Montera citrusjuicemaskinen. OBS: dra ut juicebehållaren först innan du placerar juiceplattan, annars kommer juiceplattan inte att passa ordentligt.
- Använd den lilla eller den stora konen, beroende på fruktens storlek.
- Skär itu citrusfrukten. Tryck på frukten på konen.
- Släpp när du har pressat ut det mesta av saften. Konen kommer att sluta rotera. Ta ut juicebehållaren för att hälla ut juicen.

RENGÖRING OCH UNDERHÅLL
- När behållaren har tömts, stäng av enheten och koppla ur strömsladden. Montera ned enheten, och rengör individuella delar.
- Delar som har kommit i kontakt med matvaror kan rengöras med vatten och diskmedel.
- Komponenterna är inte lämpliga för rengöring i diskmaskin. Om de utsätts för värme eller frätande rengöringsmedel kan de få fel form eller bli missfärgas.

GARANTI
- Denna produkt har en garanti på 24 månader. Din garanti är giltig om produkten används i enlighet med instruktionerna och för det ändamål som den tillverkades. Dessutom skall ursprungskópet (faktura, kassakvitto eller kvitto) vidimeras med inköpsdatum, återförsäljarens namn och artikelnummer på produkten.
- För detaljerade garantivillkor, se vår servicewebbplats: service.princess.info

OMGIVNING

Denna apparat ska ej slängas bland vanligt hushållsavfall när den slutat fungera. Den ska slängas vid en återvinningsstation för elektriskt och elektroniskt hushållsavfall. Denna symbol på apparaten, bruksanvisningen och förpackningen gör dig uppmärksam på detta. Materialen som används i denna apparat kan återvinnas. Genom att återvinna hushållsapparater gör du en viktig insats för att skydda vår miljö. Fråga de lokala myndigheterna var det finns insamlingsställen.

Support
Du hittar all tillgänglig information och reservdelar på http://www.service.princess.info/!

CS Návod k použití

BEZPEČNOST
- Při ignorování bezpečnostních pokynů není výrobce odpovědný za případná poškození.
- Pokud je napájecí kabel poškozen, musí být vyměněn výrobcem, jeho servisním zástupcem nebo podobně kvalifikovanou osobou, aby se předešlo možným rizikům.
- Nikdy spotřebič nepřenášejte tažením za přívodní šňůru a ujistěte se, že se kabel nemůže zaseknout.
- Spotřebič musí být umístěn na stabilním a rovném povrchu.
- Nikdy nenechávejte zapnutý spotřebič bez dozoru.
- Tento spotřebič lze použít pouze v domácnosti za účelem, pro který byl vyroben.
- Tento spotřebič nesmí používat děti od 0 do 8 let. Tento spotřebič mohou osoby starší 8 let a lidé se sníženými fyzickými, smyslovými nebo mentálními schopnostmi či nedostatkem zkušeností a znalostí používat, pouze pokud jsou pod dohledem nebo dostali instrukce týkající se bezpečného použití přístroje a rozumí možným rizikům. Děti si nesmí hrát se spotřebičem. Udržujte spotřebič a kabel mimo dosahu dětí mladších 8 let. Čištění a údržbu nemohou vykonávat děti, které jsou mladší 8 let a bez dozoru.
- Abyste se ochránili před elektrickým výbojem, neponořujte napájecí kabel, zástrčku či spotřebič do vody či jiné tekutiny.
- Nikdy nenechávejte děti používat zařízení bez dohledu.
- Před výměnou doplňků nebo dotýkáním se součástí, které se při provozu pohybují, vypněte přístroj a vytáhněte jej ze zásuvky.
- Zařízení vždy vypněte ze zásuvky, když je bez dozoru, i před jeho sestavením, rozebráním nebo čištěním.
- Je naprosto nezbytné udržovat vždy tento spotřebič čistý, jelikož přichází do styku s jídlem.
- Tento spotřebič je určený k použití v domácnosti a k podobnému používání, jako například:
  - kuchyňky personálu v obchodech, kancelářích a na jiných pracovištích.
  - Klienty v hotelích, motelech a jiných ubytovacích zařízeních.
  - V penzionech
  - Na statcích a farmách

POPIS SOUČÁSTÍ

1. Tělo spotřebiče	10. Podnos na ingredience
2. Nádoba odšťavňovače	11. Posunovač potravin
3. Podnos odšťavňovače a zátka proti kapání	12. Ozubený převod
4. Filtr šťávy	13. Filtr šťávy
5. Hřídel	14. Víko odšťavňovače
6. Malý kužel	15. Výpustní otvor dužiny
7. Velký kužel	16. Nádoba pomalého odšťavňovače
8. Víko odšťavňovače	17. Nádoba na dužinu pomalého odšťavňovače
9. Hlavní pouzdro pomalého odšťavňovače	18. Kartáček

Provozní tlačítka (osvětlená)

0. Hlavní vypínač
1. Funkce měkkého ovoce
2. Funkce tvrdého ovoce
R. Tlačítko zpětného chodu

PŘED PRVNÍM POUŽITÍM
- Spotřebič a příslušenství vyjměte z krabice. Ze spotřebiče odstraňte nálepky, ochrannou fólii nebo plast.
- Umístěte spotřebič na rovný stabilní povrch a zajistěte minimálně 20 cm volného prostoru kolem spotřebiče. Tento spotřebič není vhodný pro instalaci do skříně nebo pro venkovní použití.
- Před prvním použitím tohoto spotřebiče otřete všechny odnímatelné součásti vlhkým hadříkem. Nikdy nepoužívejte brusné čisticí prostředky.

POUŽITÍ

Použití pomalého odšťavňovače
- Jednotlivé díly smontujte dle nákresu č. 1. Otočením zajistěte „hlavní pouzdro pomalého odšťavňovače" a „výstupní otvor dužiny".
- Stiskněte tlačítko „1" (nízká rychlost) pro měkké ovoce nebo „2" (vysoká rychlost) pro tvrdé ovoce.
- Ingredience vložte do podávacího otvoru odšťavňovače a ovoce zatlačte dolů pomocí posunovače. Při použití posunovače netlačte nadměrně. Je dobré ovoce nakrájet na menší kousky.
- Když je nádoba na odpad nebo šťávu plná, stisknutím tlačítka „0" odšťavňovač zastavíte.
- Pokud se naruší vytlačování zbytků nebo dojde k zablokování rotace, stisknutím tlačítka „0" odšťavňovač zastavte. Následně jemně stiskněte na přibližně 2 sekundy tlačítko „R". Šroub se začne otáčet opačným směrem. Pro zastavení zpětného otáčení uvolněte tlačítko „R". Pro pokračování znovu stiskněte tlačítko „1" nebo „2".
- Po skončení spotřebič vytáhněte ze zásuvky. Vyjměte nádobu na odpad a šťávu. Pomalý odšťavňovač demontujte postupem opačným oproti nákresu 1. Otočením jisticího mechanizmu uvolněte „hlavní pouzdro pomalého odšťavňovače", otočením odjistěte „výstupní otvor dužiny".

Použití odšťavňovače na citrusy
- Smontujte odšťavňovač na citrusy. Poznámka: před umístěním odšťavňovací desky nejdříve vytáhněte nádobu na šťávu, jinak odšťavňovací deska nebude správně sedět.
- Použijte velký nebo malý kužel v závislosti na velikosti ovoce.
- Citrusové ovoce nakrájejte na poloviny. Natlačte ovoce do kužele.
- Uvolněte ho poté, co vytlačíte většinu šťávy. Kužel se přestane otáčet. Vytáhněte nádobu na šťávu a nalijte ji.

ČIŠTĚNÍ A ÚDRŽBA
- Po vypuštění zásobníku, spotřebič zapněte a odpojte napájecí kabel. Spotřebiče demontujte a jednotlivé díly vyčistěte.
- Součásti přicházející do kontaktu s potravinami lze čistit v mýdlové vodě.
- Součásti nejsou vhodné do myčky na nádobí. Když jsou vystaveny teplu či leptavým čisticím, mohou ztratit tvar a barvu.

ZÁRUKA
- Záruka na tento výrobek je 24 měsíců. Záruka je platná tehdy, když je produkt používán pro účely, pro něž byl vyroben. Navíc je třeba předložit originální doklad o koupi (fakturu, účtenku nebo doklad o koupi), na němž je uvedeno datum nákupu, jméno prodejce a produktové číslo výrobku.
- Pro podrobnější informace o záruce, prosím, navštivte naše servisní internetové stránky: service.princess.info

PROSTŘEDÍ

Tento spotřebič by neměl být po ukončení životnosti vyhazován do domovního odpadu, ale musí být dovezen na centrální sběrné místo k recyklaci elektroniky a domácích elektrických spotřebičů. Symbol na spotřebiči, návod k obsluze a obal vás na tento důležitý problém upozorňuje. Materiály použité v tomto spotřebiči jsou recyklovatelné. Recyklací použitých domácích spotřebičů významně přispějete k ochraně životního prostředí. Na informace vztahující se ke sběrnému místu se zeptejte na místním obecním úřadě.

Podpora
Všechny dostupné informace a náhradní díly naleznete na http://www.service.princess.info/!

SK Používateľská príručka

BEZPEČNOSŤ
- V prípade ignorovania týchto bezpečnostných pokynov sa výrobca vzdáva akejkoľvek zodpovednosti za vzniknutú škodu.
- Ak je napájací kábel poškodený, musí ho vymeniť výrobca, jeho servisný technik alebo podobné kvalifikované osoby, aby sa zamedzilo nebezpečenstvu.
- Spotrebič nikdy nepremiestňujte za kábel a dbajte na to, aby sa kábel nestočil.
- Spotrebič je treba umiestniť na stabilnú, rovnú plochu.
- Nikdy nenechávajte spotrebič zapnutý bez dozoru.
- Tento spotrebič sa smie používať iba na špecifikované účely v domácom prostredí.
- Tento spotrebič nesmejú používať deti od 0 do 8 rokov. Tento spotrebič smejú deti staršie ako 8 rokov a osoby, ktoré majú znížené fyzické, senzorické alebo duševné schopnosti, alebo osoby bez patričných skúseností a/alebo znalostí používať, iba pokiaľ na nich dozerá osoba zodpovedná za ich bezpečnosť alebo ak ich táto osoba vopred poučí o bezpečnej obsluhe spotrebiča a príslušných rizikách. Deti sa nesmú hrať so spotrebičom. Spotrebič a napájací kábel uchovávajte mimo dosahu detí mladších ako 8 rokov. Čistenie a údržbu nesmú vykonávať deti, ktoré sú mladšie ako 8 rokov a bez dozoru.
- Napájací kábel, zástrčku ani spotrebič neponárajte do vody ani do žiadnej inej kvapaliny, aby sa predišlo úrazu elektrickým prúdom.
- Nedovoľte deťom, aby sa so spotrebičom hrali bez dozoru.
- Pred výmenou príslušenstva a súčiastok vypnite spotrebič a odpojte ho z prívodu el. energie.
- Ak spotrebič ponecháte bez dozoru a pred montážou, demontážou alebo čistením ho vždy odpojte od elektrickej siete.
- Je veľmi dôležité udržovať tento spotrebič vždy čistý, keďže prichádza do styku s potravinami.
- Toto zariadenie je určené iba na používanie v domácnosti a na podobné účely a smie sa používať, napríklad:
  - v kuchynských kútoch vyhradených pre personál v obchodoch, kanceláriách a v iných profesionálnych priestoroch.
  - smú ho používať klienti hotelov, motelov a iných priestorov, ktoré majú ubytovací charakter.
  - v turistických ubytovniach
  - na farmách

POPIS KOMPONENTOV

1. Telo spotrebiča	10. Tácka na ingrediencie
2. Nádoba na šťavu	11. Tlačný nadstavec
3. Doska odšťavňovača a zátka proti kvapkaniu	12. Ozubený prevod
4. Filter odšťavňovača	13. Filter odšťavňovača
5. Hriadeľ	14. Veko odšťavňovača
6. Malý kužeľ	15. Dýza vypúšťania dužiny
7. Veľký kužeľ	16. Nádoba pomalého odšťavňovača
8. Veko odšťavňovača	17. Nádoba na dužinu pomalého odšťavňovača
9. Hlavné puzdro pomalého odšťavňovača	18. Kefa

Prevádzkové tlačidlá (osvetlené)

0. Hlavný vypínač
1. Funkcia mäkkého ovocia
2. Funkcia tvrdého ovocia
R. Tlačidlo spätného chodu

PRED PRVÝM POUŽITÍM
- Spotrebič a príslušenstvo vyberte z obalu. Zo spotrebiča odstráňte nálepky, ochrannú fóliu alebo plastové vrecko.
- Zariadenie umiestnite na rovnú stabilnú plochu, pričom dbajte na to, aby okolo zariadenia ostal voľný priestor minimálne 20 cm. Tento výrobok nie je vhodný pre inštaláciu do skrine či na použitie vonku.
- Pred prvým použitím spotrebiča utrite všetky demontovateľné diely vlhkou handričkou. Nikdy nepoužívajte abrazívne výrobky.

POUŽÍVANIE

Použitie pomalého odšťavňovača
- Diely zmontujte podľa ukážky na nákrese č. 1. Otočením zaistite „hlavné puzdro pomalého odšťavňovača" a „dýzu vypúšťania dužiny".
- Stlačte tlačidlo „1" (nízka rýchlosť) pre mäkké ovocie alebo „2" (vysoká rýchlosť) pre tvrdé ovocie.
- Ingrediencie dajte do podávacieho otvoru odšťavňovača a potraviny zatlačte dolu s pomocou tlačného nadstavca. Pri tlačení na tlačný nadstavec nepoužívajte nadmernú silu. Je dobré ovocie nakrájať na menšie kúsky.
- Pokiaľ je zásobník na odpad alebo šťavu plný, stlačením tlačidla „0" odšťavňovač zastavte.
- Pokiaľ sa dýza odpadu upchá alebo sa zablokuje rotácia, stlačením tlačidla „0" odšťavňovač zastavíte. Potom jemne stlačte tlačidlo „R" na približne 2 sekundy. Skrutka sa začne otáčať opačným smerom. Na zastavenie spätného chodu uvolnite tlačidlo „R". Pre ďalšie pokračovanie znovu stlačte tlačidlo „1" alebo „2".
- Po skončení spotrebič vytiahnite zo zásuvky. Vytiahnite zásobník na odpad a na šťavu. Demontujte pomalý odšťavňovač postupom opačným ako je uvedený na nákrese 1. Poistný mechanizmus otočte a uvolnite tak „hlavné puzdro pomalého odšťavňovača" a otočením uvolnite „dýzu vypúšťania dužiny".

Použitie odšťavňovača na citrusy
- Zostavte odšťavňovač na citrusy. Poznámka: pred vsunutím dosky odšťavňovača najskôr vytiahnite zásobník na šťavu, inak doska odšťavňovača správne nezapadne.
- Použite malý či veľký kužeľ, podľa veľkosti ovocia.
- Citrusy rozkrojte na polovičky. Ovocie natlačte na kužeľ.
- Tlak uvolnite, keď vytlačíte väčšinu šťavy. Kužeľ sa prestane otáčať. Vytiahnite zásobník na šťavu a šťavu nalejte.

ČISTENIE A ÚDRŽBA
- Po vypustení zásobníku spotrebič vypnite a napájací kábel vytiahnite zo zástrčky. Spotrebič demontujte a jednotlivé diely vyčistite.
- Súčasti a komponenty, ktoré prišli do kontaktu s jedlom a potravinami sa dajú vyčistiť v mydlovej vode.
- Súčasti a komponenty nie sú vhodné na čistenie v umývačke riadu. Ak sú vystavené žiaru a ohrevu alebo leptavým čistiacim prostriedkom, môžu sa zdeformovať alebo pokriviť alebo zmeniť farbu.

ZÁRUKA
- Záruka na tento výrobok je 24 mesiacov. Vaša záruka je platná, ak sa výrobok používa v súlade s inštrukciami a na účely, na ktoré bol vyrobený. Navyše je treba predložiť doklad o pôvodnom nákupe (faktúru, predajný pokladničný blok alebo potvrdenie o nákupe), ktorý obsahuje dátum nákupu, meno predajcu a číslo položky tohto výrobku.
- Podrobné záručné podmienky nájdete na našej servisnej webovej stránke: service.princess.info

ŽIVOTNÉ PROSTREDIE

Tento spotrebič nesmie byť na konci životnosti likvidovaný spolu s komunálnym odpadom, ale musí sa zlikvidovať v recyklačnom stredisku určenom pre elektrické a elektronické spotrebiče. Tento symbol na spotrebiči, v návode na obsluhu a na obale upozorňuje na túto dôležitú skutočnosť. Materiály použité v tomto spotrebiči je možné recyklovať. Recykláciou použitých domácich spotrebičov výraznou mierou prispievate k ochrane životného prostredia. Informácie o zberných miestach vám poskytnú miestne úrady.

Podpora
Všetky dostupné informácie a náhradné diely nájdete na http://www.service.princess.info/!